●データ入稿テンプレート

□ 使用するアプリケーションはAdobe Illustrator（バージョン2021以上）でお願いします。
□ 書体は全てアウトライン化してください。
□ リンクファイルは全てご提供ください。
□ 塗りたし5ミリをつけてください。
□ 文字はテキスト範囲内でお願いします。
□ アートボード外に不要なデータをおかないでください。
□ 確認用の低解像度pdfも入稿時同時にご提供ください。

【色について】
□ カラーモードはCMYKまたはグレースケールにしてください。
□ 黒文字や黒のQRコードはブラック100%にしてください。
（例えば、スミ以外の色が混ざったC80、M70、Y60、B50のような混色にしないでください。）
□ プロセスカラーで作成してください。特色は使用しないでください。なお、スウォッチに特色をおかないでください。
注記：K100%のオブジェクトは全て自動でオーバープリント処理を行います。ヌキにしたい場合はK100以外（K99やY1K100など）に設定してください。
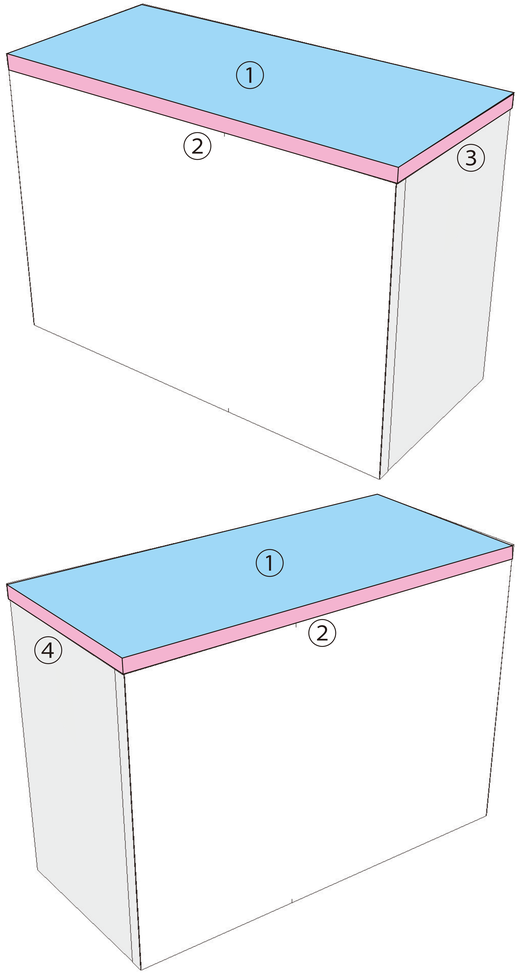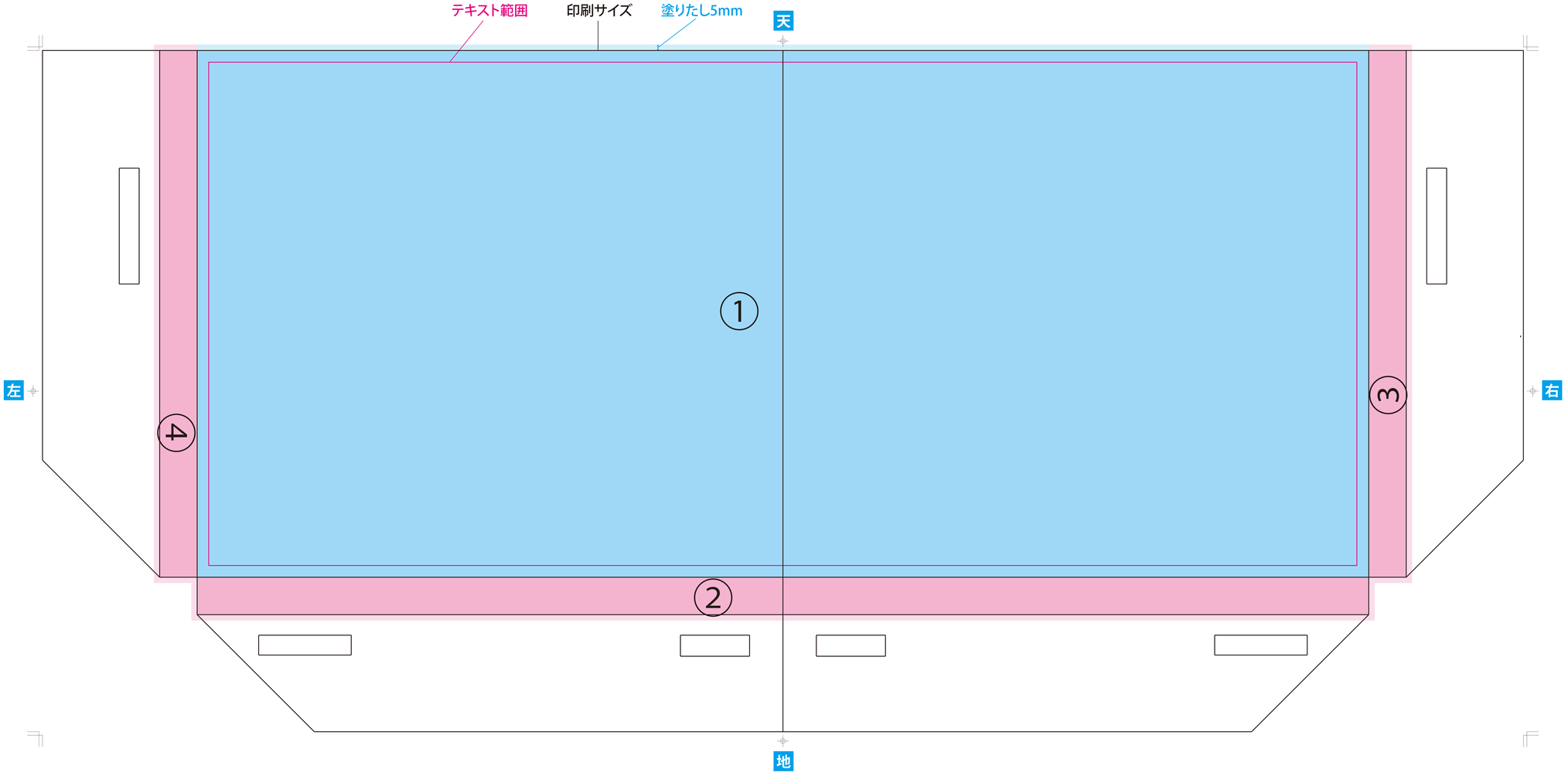
❶組立式テーブル（天板）